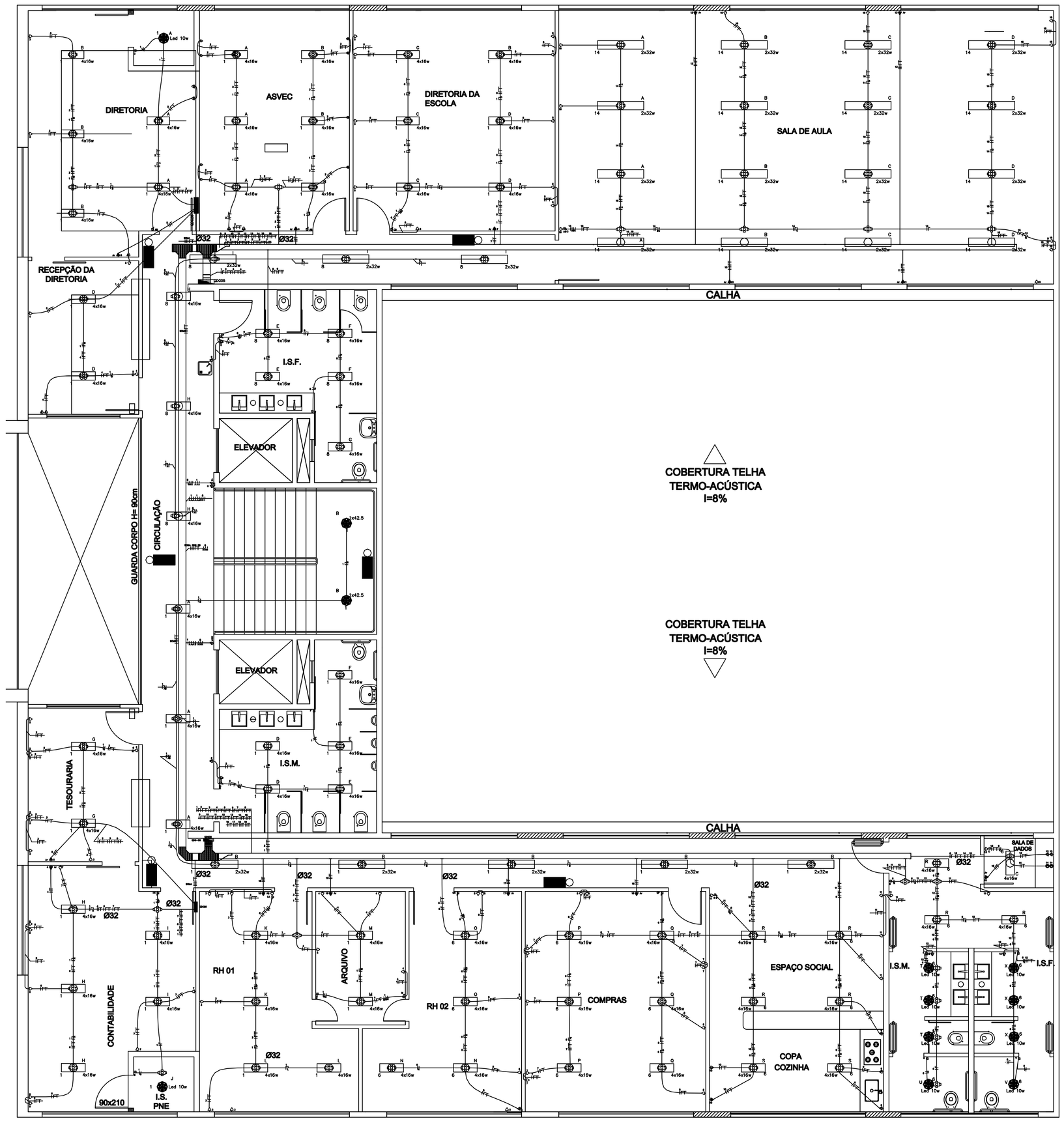

PROJETO ELETRICO
4º PAVIMENTO

Quadro de Cargas - QDG05

Quadro	Circuito	Descrição	Potência (W)	Potência (VA)	Fator Potência	Fator Demanda	Demanda	Tensão (V)	Corrente (A)	Fase (mm)	Neutro (mm)	Terra (mm)	Proteção (A)	Dispositivo DR	Fase A	Fase B	Fase C	Dispositivo DPS
QDG05	1	Iluminação	1.550,00	1.434,79	0,92	1,00	1.434,79	127,00	11,30	4	4		15	0,00	0,00	1.434,79	0,00	
QDG05	2	Tomadas	1.800,00	1.800,00	1,00	1,00	1.800,00	127,00	14,17	4	4	4	15	0,00	0,00	0,00	1.800,00	
QDG05	3	Tomadas	1.800,00	1.800,00	1,00	1,00	1.800,00	127,00	14,17	4	4	4	15	0,00	0,00	1.800,00	0,00	
QDG05	4	Ar	2.800,00	2.800,00	1,00	1,00	2.800,00	220,00	11,82	4		4	15	0,00	1.200,00	1.200,00	0,00	
QDG05	5	Tomadas	1.800,00	1.800,00	1,00	1,00	1.800,00	127,00	11,81	4	4	4	15	0,00	0,00	1.800,00	0,00	
QDG05	6	Tomadas	1.800,00	1.800,00	1,00	1,00	1.800,00	127,00	11,81	4	4	4	15	0,00	1.800,00	0,00	0,00	
QDG05	7	Ar	2.800,00	2.800,00	1,00	1,00	2.800,00	220,00	11,82	4		4	15	0,00	1.200,00	0,00	1.200,00	
QDG05	8	Iluminação	1.358,25	1.358,25	0,92	1,00	1.358,25	127,00	10,70	4	4		15	0,00	1.358,25	0,00	0,00	
QDG05	9	Tomadas	1.800,00	1.800,00	1,00	1,00	1.800,00	127,00	11,81	2,5	2,5	2,5	15	0,00	1.800,00	0,00	0,00	
QDG05	10	Ar	4.000,00	4.000,00	1,00	1,00	4.000,00	220,00	18,20	2,5	2,5	2,5	15	0,00	1.333,33	1.333,33	1.333,33	
QDG05	11	Ar	4.000,00	4.000,00	1,00	1,00	4.000,00	220,00	18,20	2,5	2,5	2,5	15	0,00	1.333,33	1.333,33	1.333,33	
QDG05	12	Ar	4.000,00	4.000,00	1,00	1,00	4.000,00	220,00	18,20	4	4	4	20	0,00	1.333,33	1.333,33	1.333,33	
QDG05	13	Ar	4.000,00	4.000,00	1,00	1,00	4.000,00	220,00	18,20	2,5		4	15	0,00	1.333,33	1.333,33	1.333,33	
QDG05	14	Iluminação	1.374,51	1.374,51	0,92	1,00	1.374,51	127,00	10,82	2,5	2,5		15	0,00	0,00	0,00	1.374,51	
QDG05	15	Tomadas	1.800,00	1.800,00	1,00	1,00	1.800,00	127,00	11,81	2,5	2,5	2,5	15	0,00	0,00	0,00	1.800,00	
QDG05	16	Tomadas	900,00	900,00	1,00	1,00	900,00	127,00	7,09	2,5	2,5	2,5	10	0,00	0,00	0,00	900,00	
QDG05	QDG25		6.165,00	6.347,22	0,89	1,00	6.347,22	220,00	16,40	2,5	2,5	2,5	20	0,00	2.147,22	1.600,00	2.300,00	
QDG05	SOMA		41.896,00	41.896,00	1,00	1,00	41.896,00	220,00	189,30 A	70 mm2	70 mm2	50 mm2	200A	0,00	2.147,22	1.600,00	2.300,00	175V 10kA
QDG 05	DEMANDA	Iluminação	4.12 kva	4.12 kva	1,00	0,78	3.141 kva	127,00										
QDG 05	demanda	tomadas	13.30 kva	13.30 kva	1,00	0,70	9.31 kva	127,00										
QDG 05	demanda	ar condicionado	24.00 kva	24000kva	1,00	0,86	20.64 kva	220,00										
	SOMA		41,42 kva	41,424 kva	1,00	0,70	28,98kva	220,00	131,81 A.	70	70	50	150 A					

Quadro de Cargas - QDG06

Quadro	Circuito	Descrição	Potência (W)	Potência (VA)	Fator Potência	Fator Demanda	Demanda	Tensão (V)	Corrente (A)	Fase (mm)	Neutro (mm)	Terra (mm)	Proteção (A)	Dispositivo DR	Fase A	Fase B	Fase C	Dispositivo DPS
QDG06	1	Iluminação	2.591,00	2.455,22	0,92	1,00	2.455,22	127,00	19,51	10	10		20	0,00	2.455,22	0,00	0,00	
QDG06	2	Tomadas	1.800,00	1.800,00	1,00	1,00	1.800,00	127,00	11,81	6	6	6	15	0,00	0,00	1.800,00	0,00	
QDG06	3	Tomadas	1.800,00	1.800,00	1,00	1,00	1.800,00	127,00	14,17	6	6	6	15	0,00	0,00	0,00	1.800,00	
QDG06	4	Tomadas	1.800,00	1.800,00	1,00	1,00	1.800,00	127,00	11,81	6	6	6	15	0,00	0,00	0,00	1.800,00	
QDG06	5	Tomadas	2.100,00	2.100,00	1,00	1,00	2.100,00	127,00	16,54	10	10	10	20	0,00	0,00	2.100,00	0,00	
QDG06	6	Iluminação	2.500,00	2.697,69	0,92	1,00	2.697,69	127,00	20,49	10	10		20	0,00	0,00	0,00	2.697,69	
QDG06	7	Tomadas	2.100,00	2.100,00	1,00	1,00	2.100,00	127,00	16,54	10	10	10	20	0,00	0,00	2.100,00	0,00	
QDG06	8	Tomadas	1.800,00	1.800,00	1,00	1,00	1.800,00	127,00	11,81	6	6	6	15	0,00	1.800,00	0,00	0,00	
QDG06	9	Tomadas	600,00	600,00	1,00	1,00	600,00	110,00	6,40	4	4	4	10	0,00	0,00	0,00	600,00	
QDG06	10	Tomadas	1.800,00	1.800,00	1,00	1,00	1.800,00	127,00	11,81	6	6	6	15	0,00	1.800,00	0,00	0,00	
QDG06	11	Tomadas	600,00	600,00	1,00	1,00	600,00	127,00	5,30	4	4	4	10	0,00	0,00	0,00	600,00	
QDG06	12	Tomadas	1.800,00	1.800,00	1,00	1,00	1.800,00	127,00	11,81	6	6	6	15	0,00	1.800,00	0,00	0,00	
QDG06	13	Tomadas	1.800,00	1.800,00	1,00	1,00	1.800,00	127,00	11,81	6	6	6	15	0,00	0,00	1.800,00	0,00	
QDG06	14	Tomadas	1.000,00	1.000,00	1,00	1,00	1.000,00	220,00	4,55	4		4	10	0,00	600,00	600,00	0,00	
QDG06	15	Ar	1.800,00	1.800,00	1,00	1,00	1.800,00	220,00	8,18	4		4	10	0,00	700,00	0,00	700,00	
QDG06	16	Ar	2.800,00	2.800,00	1,00	1,00	2.800,00	220,00	11,82	6		6	15	0,00	1.200,00	1.200,00	0,00	
QDG06	17	Ar	1.800,00	1.800,00	1,00	1,00	1.800,00	220,00	8,18	4		4	10	0,00	0,00	600,00	600,00	
QDG06	18	Ar	1.800,00	1.800,00	1,00	1,00	1.800,00	220,00	8,18	4		4	10	0,00	600,00	0,00	600,00	
QDG06	19	Ar	1.800,00	1.800,00	1,00	1,00	1.800,00	220,00	8,18	4		4	10	0,00	0,00	700,00	700,00	
QDG06	20	QDC-25	11.310,00	11.456,52	0,99	1,00	11.456,52	220,00	52,09	6	6	6	30	0,00	4.205,00	3.606,52	3.645,00	
QDG06	SOMA		43.801,00	45.594,67	0,99	1,00	45.594,67	220,00					50	0,00	14.848,22	14.306,52	14.197,69	
QDG 06	DEMANDA	Iluminação		4.12 kva	1,00	0,78	3.141 kva	127,00										
QDG 06	demanda	tomadas	13.30 kva	13.30 kva	1,00	0,70	9.31 kva	127,00										
QDG 06	demanda	ar condicionado	24.00 kva	24000kva	1,00	0,86	20.64 kva	220,00										
	SOMA		41,42 kva	41,424 kva	1,00	0,70	28,98kva		131,77 A.	70	70	50	150 A					

LEGENDA ELÉTRICA

- Tomada 2P+T a 30 cm do piso acabado (2x4")
- Tomada 2P+T a 1,3 m do piso acabado (2x4")
- Tomada 2P+T a 2 m do piso acabado (2x4")
- Tomada dupla 2P+T a 1,3 m do piso acabado (4x4")
- Luminária Fluorescente 2X32W
- Luminária Fluorescente 4X32W
- Interruptor de uma seção.
- Interruptor de duas seções.
- Interruptor de três seções.
- Interruptor Paralelo ou Three-way.
- Interruptor 2 seções + 2 paralelo (3w)
- Interruptor 1 seção + 2 paralelo (3w)
- Conduleite tipo XA
- Quadro de distribuição de energia - Embutido - 12 posições
- Quadro de distribuição de energia - Embutido - 36 posições
- Quadro de distribuição de energia - Sobrepor - 54 posições
- Condutor Fase - Neutro - Retorno - Terra
- TUBULAÇÃO ELÉTRICA - Eletroduto Rígido Aço-Carbono Série Extra (NBR 6597)
- TUBULAÇÃO ELÉTRICA - Eletrocalha em U simples Perfurada
- Saída Vertical p/ Eletroduto diam. 1/2"
- Saída Horiz p/ Eletroduto diam. 1/2"
- Curva horizontal 90 perf 50x200 - Dobra 'L/' - S/ tampa
- Tê horizontal perf 50x200 - Dobra 'L/' - S/ tampa
- Curva de Inversão 90 perf 50x200 - Dobra 'L/' - S/ tampa
- Terminal de fechamento liso 50x150 - Dobra 'L/' - S/ tampa
- Terminal de fechamento liso 50x200 - Dobra 'L/' - S/ tampa
- Curva de Inversão 90 lisa 50x200 - Dobra 'L/' - S/ tampa
- Redução à Direita lisa de 50x200 p/ 50x50 - Dobra 'L/' - S/ tampa
- LED Branco Frio - Luminária de 42,6W (5700K)
- LED - Luminária de 10W (Ultra Led A60 - E27)

OBSERVAÇÕES:
- Eletrodutos não coloridos 25mm (3/4").
- Verificar circuitos no quadro de cargas e diagrama trifilar.

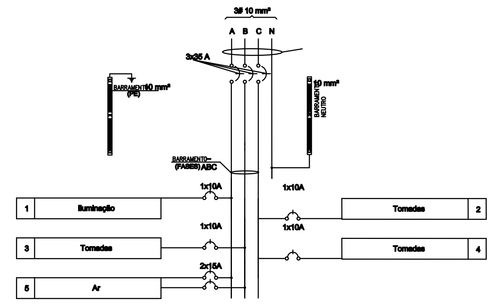

Esquema Trifilar - Quadro - QDC-25 QUARTO PAVIMENTO

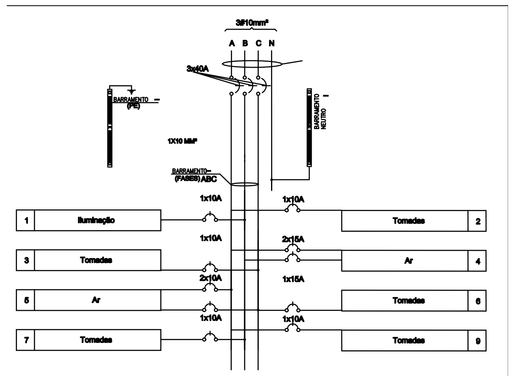

Esquema Trifilar - QDC-26 QUARTO PAVIMENTO

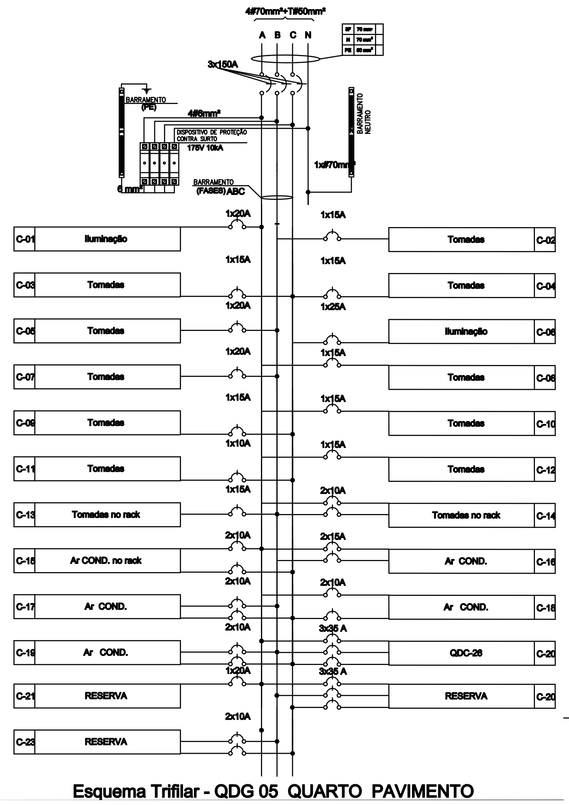

Esquema Trifilar - QDG 05 QUARTO PAVIMENTO

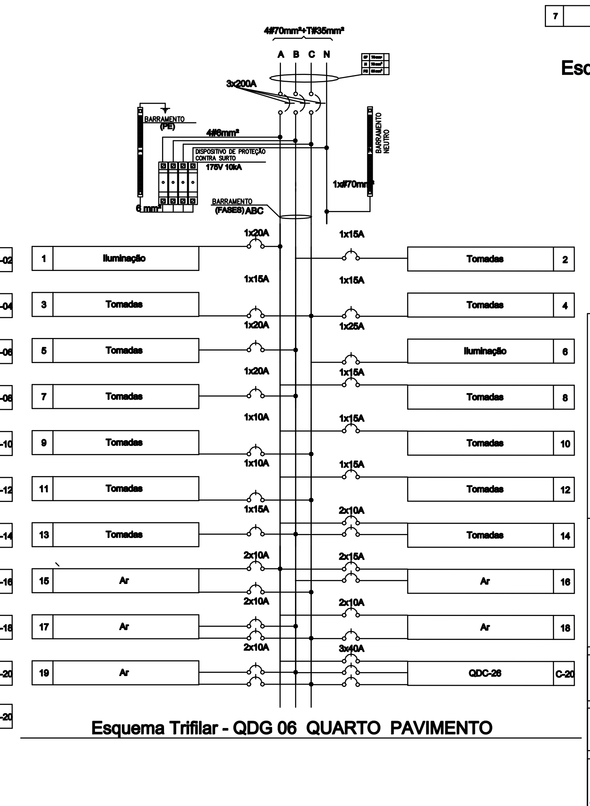

Esquema Trifilar - QDG 06 QUARTO PAVIMENTO

Quadro de Cargas - QDC25

Quadro	Circuito	Descrição	Potência (W)	Potência (VA)	Fator Potência	Fator Demanda	Demanda	Tensão (V)	Corrente (A)	Fase (mm)	Neutro (mm)	Terra (mm)	Proteção (A)	Dispositivo DR	Fase A	Fase B	Fase C	Dispositivo DPS
QDC25	1	Iluminação	795,00	847,87	0,92	1,00	847,87	127,00	6,68	2,5	2,5		10	0,00	847,87			
QDC25	2	Tomadas	1.800,00	1.800,00	1,00	1,00	1.800,00	127,00	7,07	2,5	2,5	2,5	10	0,00			1.800,00	
QDC25	3	Tomadas	800,00	800,00	1,00	1,00	800,00	127,00	4,72	2,5	2,5	2,5	10	0,00		800,00		
QDC25	4	Tomadas	1.300,00	1.300,00	1,00	1,00	1.300,00	127,00	6,46	2,5	2,5	2,5	10	0,00			1.300,00	
QDC25	5	Ar	2.800,00	2.800,00	1,00	1,00	2.800,00	220,00	11,82	4	4	4	15	0,00	1.200,00	1.200,00		
QDC25	SOMA		6.165,00	6.347,22	0,89	1,00	6.347,22	220,00	16,40	2,5	2,5	2,5	20	0,00	2.147,22	1.600,00	2.300,00	

Quadro de Cargas - QDC26

Quadro	Circuito	Descrição	Potência (W)	Potência (VA)	Fator Potência	Fator Demanda	Demanda	Tensão (V)	Corrente (A)	Fase (mm)	Neutro (mm)	Terra (mm)	Proteção (A)	Dispositivo DR	Fase A	Fase B	Fase C	Dispositivo DPS
QDC26	1	Iluminação	1.110,00	1.208,69	0,92	1,00	1.208,69	127,00	11,81	2,5	2,5		10	0,00	0,00	1.208,69	0,00	
QDC26	2	Tomadas	1.300,00	1.300,00	1,00	1,00	1.300,00	127,00	8,46	2,5	2,5	2,5	10	0,00	1.300,00	0,00	0,00	
QDC26	3	Tomadas	1.300,00	1.300,00	1,00	1,00	1.300,00	127,00	8,46	2,5	2,5	2,5	10	0,00	0,00	0,00	1.300,00	
QDC26	4	Ar	3.000,00	3.000,00	1,00	1,00	3.000,00	220,00	13,64	2,5		2,5	10	0,00	1.000,00	1.000,00	0,00	
QDC26	5	Ar	1.800,00	1.800,00	1,00	1,00	1.800,00	220,00	8,18	2,5		2,5	10	0,00	600,00	0,00	600,00	
QDC26	6	Tomadas	1.800,00	1.800,00	1,00	1,00	1.800,00	127,00	11,81	2,5	2,5	2,5	10	0,00	0,00	0,00	1.800,00	
QDC26	7	Tomadas	900,00	900,00	1,00	1,00	900,00	127,00	7,09	2,5	2,5	2,5	10	0,00	0,00	900,00	0,00	
QDC26	8	Tomadas	900,00	900,00	1,00	1,00	900,00	127,00	4,72	2,5	2,5		10	0,00	900,00	0,00	0,00	
QDC26	SOMA		11.910,00	11.408,69	0,99	1,00	11.408,69	220,00					30	0,00	4.300,00	3.808,69	3.800,00	

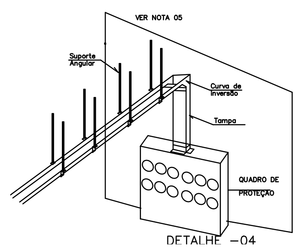

DETALHE –04

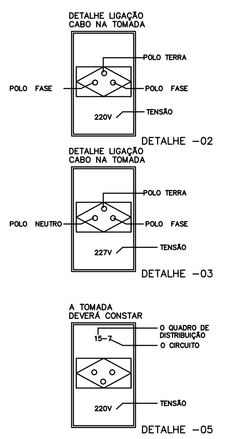

DETALHES A SEREM APLICADAS
DETALHE 01 – MONTAGEM DOS DUTOS
DETALHE 02 – INSTALAÇÃO DAS TOMADAS 220 V
DETALHE 03 – INSTALAÇÃO DAS TOMADAS 127 V
DETALHE 04– ENTRADA DO DUTO NOS QDG
DETALHE 05 – INSTRUÇÃO INDICAÇÃO DAS TOMADAS

CONFIGURAÇÃO DE CORES DOS CIRCUITOS.
FASE A COR VERMELHO
FASE B COR AMARELO
FASE C COR PRETO
NEUTRO COR AZUL
ATERRAMENTO COR VERDE OU VERDE AMARELO
RETORNOS DE LUMINÁRIAS COR BRANCO
RETORNOS TRINAVT COR CINZA
NEUTRO COR AZUL

HIDROCENTER ELETRICA E PROJETOS
Hidrocenter Elétrica e Projetos
Avenida Clemard Barbosa
Nº. 736 BAIRRO Jk
MONTES CLAROS - MG. cep : 39404-00
CEL: (38)9985-4949 CEL: (38)9135-8630
TEL: (38)9081-1680
E-MAIL: hidrocentereletricas@gmail.com

4º PAVIMENTO
PROJETO DE INSTALAÇÕES ELETRICAS

ENDEREÇO: RUA – URBINO VIANA Nº600
BAIRRO VILA GUILHERMINA / MONTES CLAROS–MG

PROPRIETÁRIOS:	CLASSIFICAÇÃO DA EDIFICAÇÃO: PUBLICA ESCRITÓRIOS E GABINETES	DATA: FEVEREIRO 2017
CAMARA DE VEREADORES DE MONTES CLAROS MG. CNPJ: 25.218.645/0001–26:	ÁREA CONSTRUÍDA:	ESCALA: INDICADA
RT: JOÃO PAULO DE FREITAS CASTRO CREA–MG: 173481/D	ÁREA TOTAL:	
	CONTÉM: PROJETO ELERTRICO	PRANCHA : 03 / 04

D:\projetos novos hidrocenter camara 2017\projetos novos corrigidos plotar 31 03 2017\PRONTOS PLOTAR 18 04 2017\PROJETOS ao CAMARA 19 05 2017 EG CARDOSO EIRELI FINALIZADO.dwg, 2017 05 29 12:10:18, DWG to PDF.pc5